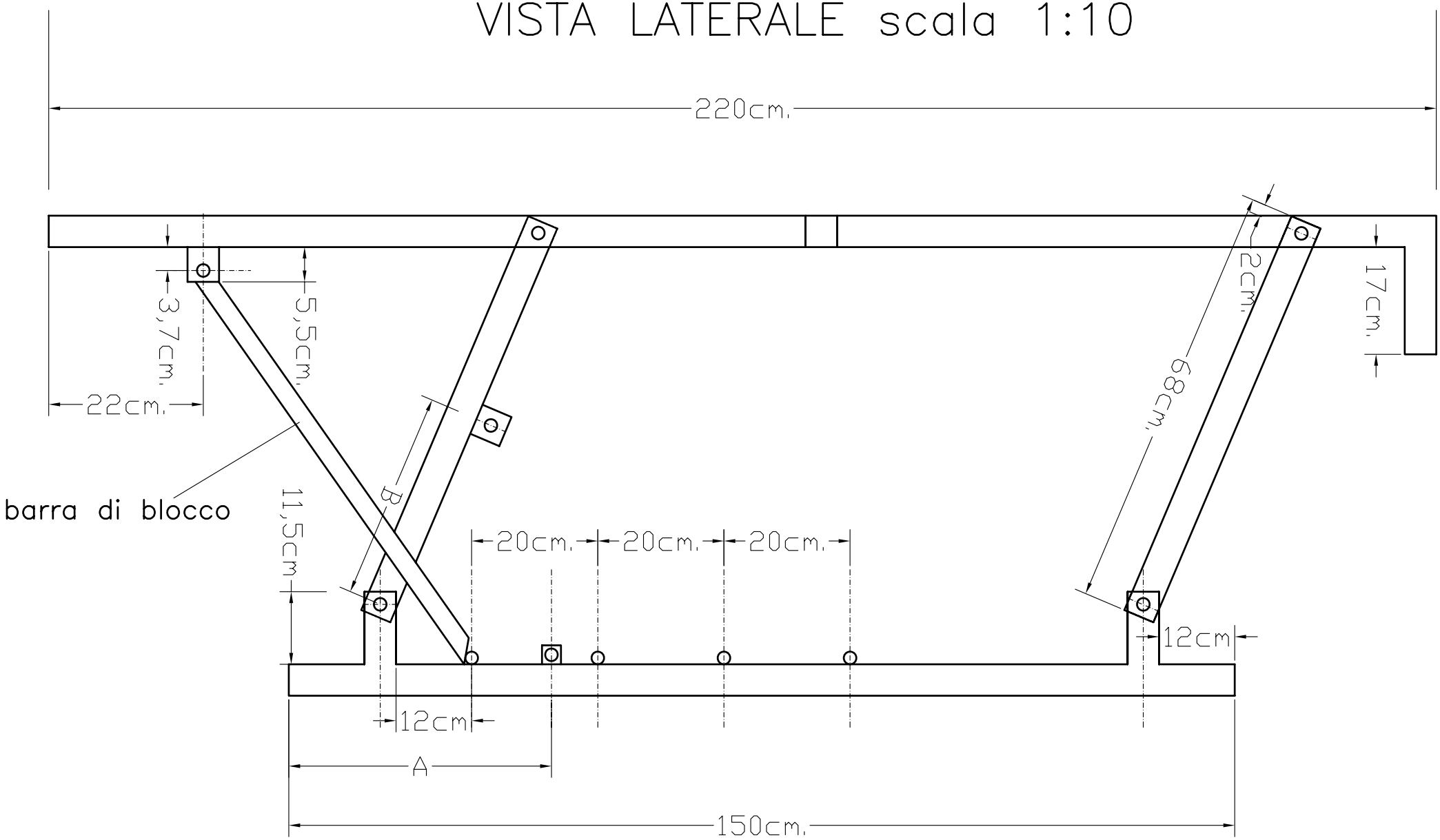VISTA LATERALE scala 1:10